MC 700

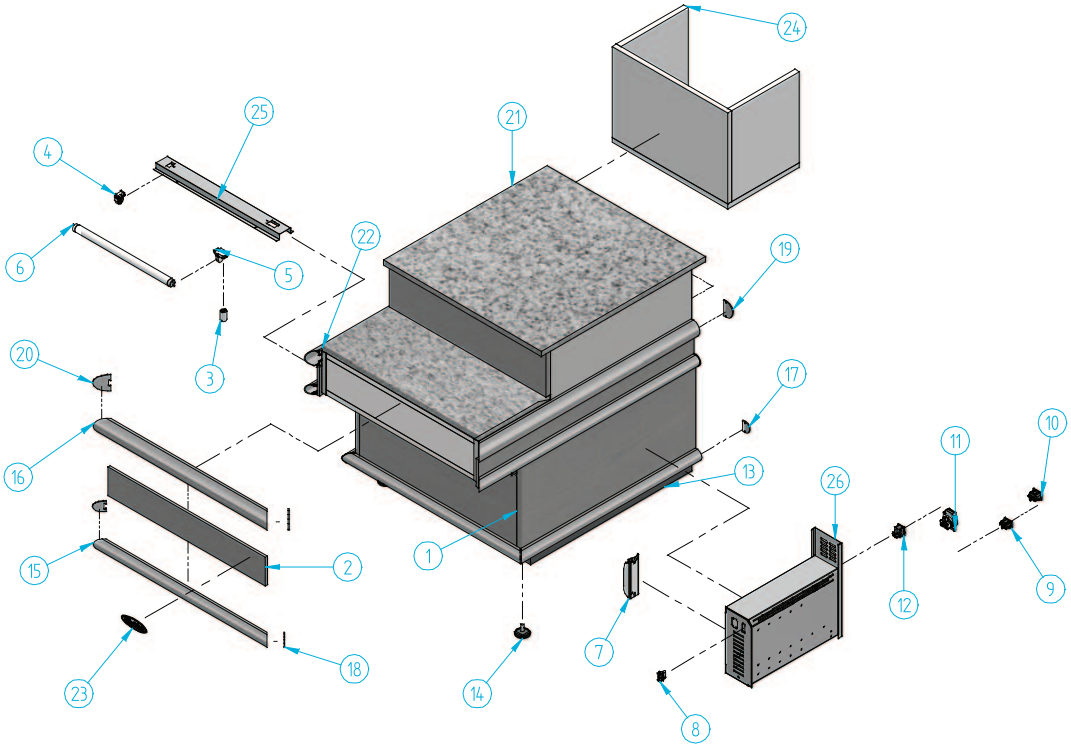

Nº	Código	Descripción	Cantidad
1	203X105	DEC MADERA MASTER CAJA 700	1
2	203X106	DEC MADERA MASTER CAJA 700	1
3	401X07	CEBADOR 4-80 W FS-11	1
4	401X12	PORTA-TUBOS (REF. 249/TS)	1
5	401X28	PORTA-TUBOS +P/CEBADOR 249/TCR	1
6	401X29	TUBO FLUOR. 15 W I.D. 438 26 D	1
7	401X35	REACTANCIA 15 W (MS 1523)	1
8	402X28	CAJA 1-0480703-0 HEMBRA 4 VIAS	1
9	402X31	CONECTOR MACHO E-5010	1

Nº	Código	Descripción	Cantidad
10	402X32	CONECTOR HEMBRA E-5012	1
11	405X01	ENCHUFE SHUCCO REF-400	1
12	405X02	INTERRUPTOR NARANJA ILUMINACION	1
13	505X57	RODAPIE MASTER CAJA 700	1
14	506X26	REGULADOR M10 (BASE M12)	4
15	601X67	PERFIL REF- 2090 ORO	1
16	601X68	PERFIL REF- 2091 ORO	1
17	601X85	TAPETA REF- 2090 CIERRE ORO	4
18	601X86	TAPETA PERF- 2090 ANG 90° ORO	4

Nº	Código	Descripción	Cantidad
19	601X87	TAPETA REF- 2091 CIERRE ORO	2
20	601X88	TAPETA REF- 2091 ANG 90° ORO	2
21	606V24	ENCIMERA MASTER CAJA 700	1
22	606V26	APOYA BOLSOS MASTER CAJA 700	1
23	901X57	MARCA INFRICO RELIEVE 115x40 ROJO	1
24	CAJMC70	CAJON MADERA MASTER CAJA 700	1
25	E43T1321	SOP. ILUM. PANTALLLA	1
26	E43T1331	C/MANDOS ROYAL MOSTR	1